Axovia® 3S io

somfy

Portail battant

- **Le pilotage connecté**
  Vérification à distance de l'état des équipements Simplification du quotidien (ouverture à distance du portail au livreur...)
- **Le quotidien simplifié**
  Fermeture automatique, ouverture piéton, éclairage extérieur
- **La sécurité des accès**
  Détection obstacle automatique, batterie de secours en cas de coupure de courant, déverrouillage manuel sécurisé par clé individuelle

La motorisation rapide pour les configurations standard

- Rapidité d'ouverture, en 10s à 90°
- Excellente tenue en fermeture grâce aux bras autobloquants

Compatible avec TaHoma® switch, TaHoma® V2 (Premium) et Connexoon®.

Axovia® 3S io Pack Confort io

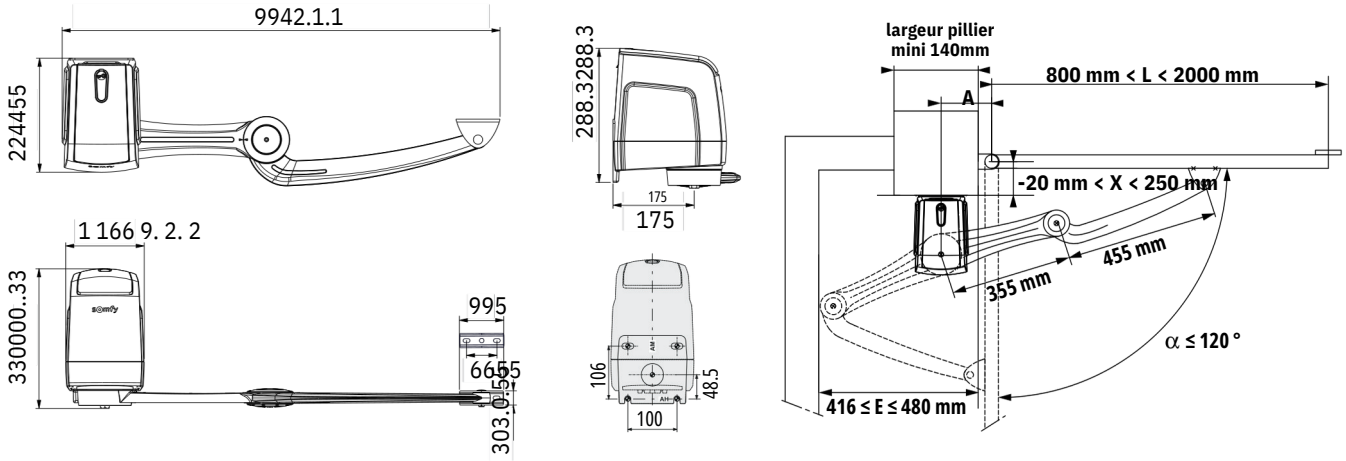

CARACTÉRISTIQUES TECHNIQUES

Alimentation secteur	230V 50Hz	***Nombre de canaux mémorisables***	• Commandes ouverture totale/piétonne : 30 • Commandes éclairage : 4 • Commandes sorties auxiliaires : 4
Alimentation moteur Sortie	24Vdc		
alimentation accessoires	24Vdc / 1200mA		
Température de fonctionnement	-20°C / +60°C	***Sortie éclairage alimentée (bornes 5 et 6)***	230 V - 500 W max • soit 5 lampes fluocompactes ou à leds • soit 2 alimentations pour leds à basse tension • soit 1 éclairage halogène 500 W max
Indice de protection Nombre	IP 44		
maximum de cycles / jour	20		
Qualifié sur minimum Fréquence	36500 cycles		
radio	io 868 - 870 MHz	***Temps d'ouverture à 90°***	10 s

ISOTEX

Axovia® Multipro 3S io

somfy

Portail battant

La motorisation performante pour toutes les configurations

• Rapidité d'ouverture, en 15 s à 90°

Répondez à tous les cas d'installation

Une offre complète de bras et d'accessoires spécifiques qui permettent de répondre à tous les besoins même les plus complexes :
• 4 types de bras.
• un accessoire spécifique pour le déverrouilage extérieur.
• un kit pilier étroit.

Compatible avec TaHoma® switch, TaHoma® V2 (Premium) et Connexoon®.

- **Le pilotage connecté**
  Vérification à distance de l'état des équipements
  Simplification du quotidien (ouverture à distance du portail au livreur...)
- **Le quotidien simplifié**
  Fermeture automatique, ouverture piéton, éclairage extérieur
- **La sécurité des accès**
  Détection obstacle automatique, batterie de secours en cas de coupure de courant, déverrouillage manuel intérieur et extérieur (en option).

Pack Confort io

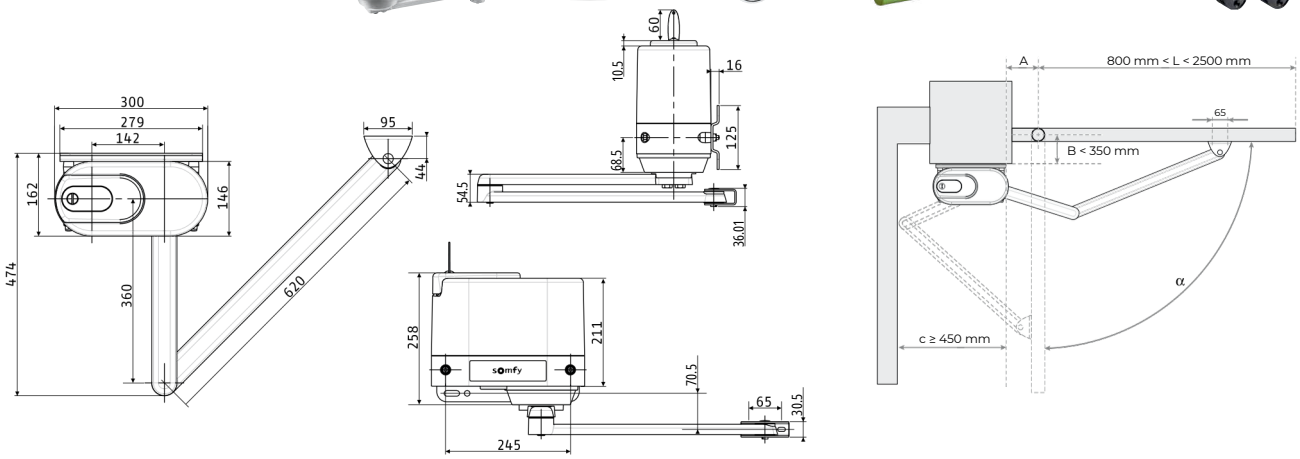

CARACTÉRISTIQUES TECHNIQUES

Alimentation secteur	230V 50Hz	***Nombre de canaux mémorisables***	• Commandes ouverture totale/piétonne : 30 • Commandes éclairage : 4 • Commandes sorties auxiliaires : 4
Alimentation moteur Sortie	24Vdc		
alimentation accessoires	24Vdc / 1200mA		
Température de fonctionnement	-20°C / +60°C	***Sortie éclairage alimentée (bornes 5 et 6)***	230 V - 500 W max • soit 5 lampes fluocompactes ou à leds • soit 2 alimentations pour leds à basse tension • soit 1 éclairage halogène 500 W max
Indice de protection Nombre	IP 44		
maximum de cycles / jour	40		
Qualifié sur minimum Fréquence	36500 cycles		
radio	io 868 - 870 MHz	***Temps d'ouverture à 90°***	15 s

ISOTEX

Ixengo® L 3S io

somfy

Portail battant

- **Le pilotage connecté**

  Vérification à distance de l'état des équipements
  Simplification du quotidien (ouverture à distance du portail au livreur...)
- **Le quotidien simplifié**
  Fermeture automatique, ouverture piéton, éclairage extérieur
- **La sécurité des accès**
  Détection obstacle automatique, batterie de secours en cas de coupure de courant, déverrouillage manuel sécurisé par clé individuelle.

La motorisation à vis sans fin robuste et endurante.

• Excellente tenue en zone ventée avec l'activation du paramètre P39 de la CBX 3S

Adaptabilité et personnalisation

• Une patte pilier à visser 11 positions (incluse dans le kit) pour s'adapter à la configuration de l'installation

• Adapté aux faibles écoinçons (≥ 160 mm) et aux piliers étroits (≥ 80 mm)

Compatible avec TaHoma® switch, TaHoma® V2 (Premium) et Connexoon®.

Ixengo® L Pack Confort io

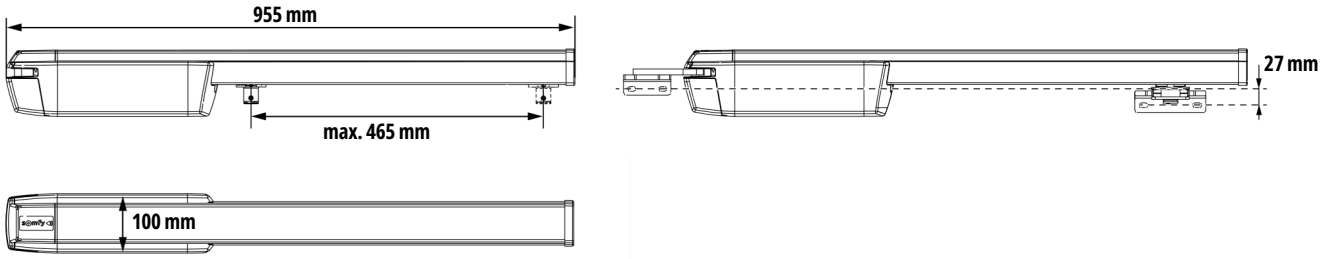

CARACTÉRISTIQUES TECHNIQUES

Alimentation secteur	230V 50Hz	***Nombre de canaux mémorisables***	• Commandes ouverture totale/piétonne : 30 • Commandes éclairage : 4 • Commandes sorties auxiliaires : 4
Alimentation moteur Sortie	24Vdc		
alimentation accessoires	24Vdc / 1200mA		
Température de fonctionnement	-20°C / +60°C	***Sortie éclairage alimentée (bornes 5 et 6)***	230 V - 500 W max • soit 5 lampes fluocompactes ou à leds • soit 2 alimentations pour leds à basse tension • soit 1 éclairage halogène 500 W max
Indice de protection Nombre	IP 44		
maximum de cycles / jour	60		
Qualifié sur minimum Fréquence	36500 cycles		
radio	io 868 - 870 MHz	***Temps d'ouverture à 90°***	10 à 34s en fonction de l'installation

ISOTEX

Elixo® 3S M io

somfy

Portail coulissant

- **LE PILOTAGE CONNECTE :** Vérification à distance de l'état des équipements Simplification du quotidien (ouverture à distance du portail au livreur...) - Option
- **LE QUOTIDIEN SIMPLIFIE :** Fermeture automatique, ouverture piéton, éclairage extérieur.
- **LA SECURITE DES ACCES :** Détection obstacle automatique, batterie de secours en cas de coupure de courant, déverrouillage manuel sécurisé par clé individuelle.

La performance connectée, pour motoriser les portails coulissants en résidentiel individuel.

Motorisation professionnelle Elixo® 3S M io pour portail coulissant avec vantail de taille maximale 8m ou 600kg, intégrant la technologie io-homecontrol. Livré avec tous les accessoires nécessaires: Télécommandes, feu, cellules et batterie.
Motorisation professionnelle pour tout type de portail coulissant jusqu'à 8m ou 600 kg.
La performance connectée, pour motoriser les portails coulissants en résidentiel individuel. Une installation hautement paramétrable pour une personnalisation avancée. Une ergonomie 3S io pour une prise en main en 4 temps :
Compatible avec TaHoma® switch, TaHoma® V2 (Premium) et Connexoon®.

Elixo® 3S M io Pack Confort io

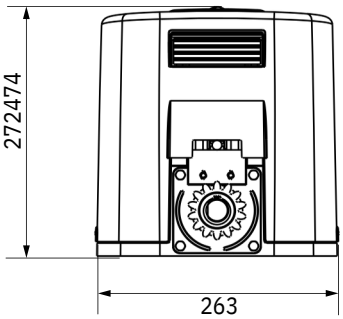

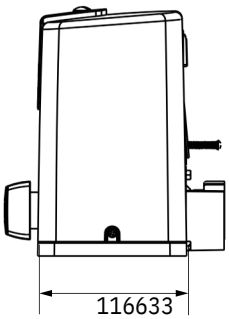

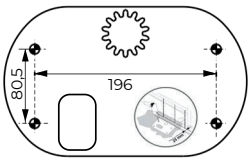

CARACTÉRISTIQUES TECHNIQUES

Alimentation secteur	230V 50Hz	***Fin de course***	Magnétique
Alimentation moteur Sortie	24Vdc	***Nombre de canaux mémorisables***	• Commandes ouverture totale/piétonne : 30 • Commandes éclairage : 4 • Commandes sorties auxiliaires : 4
alimentation accessoires	24Vdc / 1200mA		
Température de fonctionnement	-20°C / +60°C	***Sortie éclairage alimentée (bornes 5 et 6)***	230 V - 500 W max • soit 5 lampes fluocompactes ou à leds • soit 2 alimentations pour leds à basse tension • soit 1 éclairage halogène 500 W max
Indice de protection Nombre	IP 44		
maximum de cycles / jour	30		
Qualifié sur minimum Fréquence	36500 cycles		
radio	io 868 - 870 MHz	***Temps d'ouverture à 3m***	15 s

ISOTEX

Elixo® Smart io

somfy

Portail coulissant

- **Le pilotage connecté**
  Vérification à distance de l'état des équipements
  Simplification du quotidien (ouverture à distance du portail au livreur...)
- **Le quotidien simplifié**
  Fermeture automatique, ouverture piéton, éclairage extérieur.
- **La sécurité des accès**
  Détection obstacle automatique, batterie de secours en cas de coupure de courant, déverrouillage manuel sécurisé par clé individuelle.

Un concentré d'efficacité 100% connecté, pour motoriser les portails coulissants standard en résidentiel individuel

Des fonction essentielles pour une compétitivité optimale
Une ergonomie Smart io pour une prise en main en 3 temps
Compatible avec TaHoma® switch, TaHoma® V2 (Premium) et Connexoon®.

Elixo® Smart io Pack Confort io

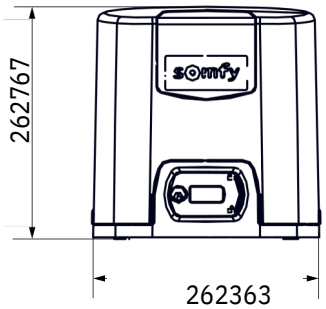

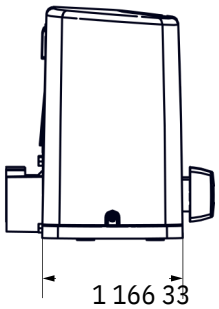

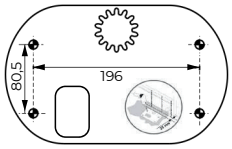

CARACTÉRISTIQUES TECHNIQUES

Alimentation secteur	230V 50Hz	***Fin de course***	Encodeur
Alimentation moteur Sortie	24Vdc	***Nombre de canaux mémorisables***	• Commandes ouverture totale/piétonne : 30 • Commandes sorties auxiliaires : 4
alimentation accessoires	24Vdc / 400mA		
Température de fonctionnement	-20°C / +60°C	***Sortie auxiliaire contact sec (bornes 3 et 4)***	230 V - 500 W max • soit 5 lampes fluocompactes ou à leds • soit 2 alimentations pour leds à basse tension • soit 1 éclairage halogène 500 W max
Indice de protection Nombre	IP 44		
maximum de cycles / jour	20		
Qualifié sur minimum Fréquence	36500 cycles		
radio	io 868 - 870 MHz	***Temps d'ouverture à 3m***	15 s

ISOTEX

TaHoma® switch

somfy

La première commande intelligente qui centralise et connecte la maison

L'application TaHoma® est disponible pour Android et iOS.

Télécharger dans l'App Store

DISPONIBLE SUR Google Play

Compatible commande vocale

fonctionne avec alexa

Fonctionne avec Google Home

Fonctionne avec Apple Home

io homecontrol

RTS

Cloud Internet

Une commande centrale

Une expérience complète avec trois boutons de contrôle (2 lanceurs de scènes et 1 bouton d'arrêt) et l'application TaHoma® complètement repensée.

Une solution ouverte et évolutive

Compatible avec les produits Somfy et partenaires ainsi que les assistants vocaux.

Conçu pour toutes les envies

TaHoma® switch est entièrement personnalisable . Les possibilités sont infinies en particulier grâce à la connexion WiFi, TaHoma® switch peut être placé n'importe où dans le logement. Son design simple et épuré permet son adaptation à n'importe quel style d'intérieur.

L'application TaHoma® - 4 menus intuitifs et simples

MES FAVORIS

- Ajouter des favoris en les sélectionnant depuis le menu.
- Retrouver tous les favoris à un seul endroit.
- Créer des groupes d'équipements pour une utilisation plus centrale.
- Réorganiser l'affichage de l'application grâce à 3 tailles possibles de blocs pour un accès direct au pilotage.

MA MAISON

- Contrôler tous les équipements depuis l'application de manière individuelle ou regroupée.
- Visualiser, en temps réel, leur statut.
- Contrôler les équipements en les regroupant pièce par pièces.

MES SCÉNARIOS

- Personnaliser les scénarios depuis les suggestions de moments de vie.
- Création de scénarios (manuels - programmés - avancés). Les scénarios programmés vont s'activer automatiquement. Les scénarios avancés sont plus personnalisées avec, par exemple, la prise en compte de plusieurs conditions, de capteurs et détecteurs.

... PLUS

- Accéder aux paramètres de l'installation.
- Programmer les boutons de TaHoma® switch pour lancer des scénarios à votre convenance.
- Gérer les services et les assistants vocaux en lien avec TaHoma® switch.

Compatible avec la majorité des installations

Volets et stores | Stores de terrasse | Éclairages et prises | Portails et portes de garage | Caméras et alarmes | Chauffage et thermostat | Musique

Compatible avec des grandes marques de l'habitat

VELUX | HITACHI Inspire the Next | Schneider Electric | Thermor | PHILIPS hue | atlantic | legrand | DAIKIN

ISOTEX

Télécommandes de poche

somfy

KEYGO® io

- Télécommande de poche io séquentielle pour piloter 4 produits ou groupes de produits.
- Pour animer l'ensemble des applications.
- Autonomie : 2 ans (pour environ 6 ouvertures / fermetures par jour).

Compatible lanceur de scénario avec TaHoma®

Type de batterie : CR 2032 (également compatible avec le modèle CR 2430)
Voltage : 1 x 3 V
Fréquence : io 868-870 MHz
Température d'utilisation : - 20° / + 70°C
Dimensions : 59 x 35 x 14 mm
Indice de protection : IP 40

io homecontrol

Commandes murales

somfy

WALL SWITCH io

Commande murale io séquentielle pour piloter 3 produits ou groupes de produits. Sans câblage, elle s'installe très facilement Taille similaire à un interrupteur lumière.

Compatible lanceur de scénario avec TaHoma®

Type de batterie : CR 2032 (également compatible avec le modèle 2430)
Voltage : 1 x 3 V
Autonomie : 2 ans (pour environ 6 ouvertures / fermetures par jour).
Fréquence : io 868-870 MHz
Température d'utilisation : - 20° / + 60°C
Dimensions : 80 x 80 x 15 mm
Indice de protection : IP 55

io homecontrol

CLAVIER A CODE PREMIUM 2 io

Avec le clavier à code équipé de la technologie io-homecontrol®, commandez jusqu'à 2 produits io depuis l'extérieur de la maison.

- Fiabilité de la technologie io, code confidentiel de 4 ou 6 chiffres au choix.
- 1 code maître (accès total)
- 1 code secondaire par canal (2 canaux).
- Touches rétro-éclairées.
- Touches sonores lors appui (paramètre).
- Facile à installer, sans câblage.

Type de batterie : 1 pile Lithium CR 2450 (fournie)
Voltage : 1 x 3 V
Fréquence : io 868-870 MHz
Température d'utilisation : - 20° / + 60°C
Dimensions : 120 x 71 x 30 mm
Indice de protection : IP 55

ACT FOR GREEN

io homecontrol

RÉCEPTEUR ACCÈS COMPATIBLE IO

- Pour piloter un moteur d'accès non-io avec une télécommande io
- Pilote 2 automatismes au moyen de ses 2 relais contacts secs
- Boîtier complètement étanche, résiste aux intempéries
- Possibilité de connecter une antenne io

Attention : les bénéfices d'usage sont restreints en comparaison de l'utilisation de motorisations d'accès io, et l'installation récepteur doit répondre aux exigences de la norme EN 12453.

Alimentation : 12-24V DC / 12-24 V AC 50/60Hz – 1W
Nombre de canaux : 16 par relais
Fréquence : io 868-870 MHz
Température d'utilisation : - 20° / + 70°C
Dimensions : 110 x 110 x 40 mm
Indice de protection : IP 55

io homecontrol

ALIMENTATION SOLAIRE POUR MOTORISATIONS RTS

- Gain de temps à l'installation : aucune alimentation électrique à tirer et tranchée à réaliser
- Autonome en énergie avec la source solaire
- Temps de recharge moyen des batteries : 2 heures de soleil
- Compatible motorisations de portails et de portes de garage RTS

Composition :
Panneau solaire + Boitier batterie + Câble moteur (5m)
Température d'utilisation : - 20° / + 50°C
Autonomie des batteries pour 10 cycles/jour : 40 jours Capacité des batteries : 2x 12V – 12 Ah Indice de protection : IP 20 COMPATIBLE UNIQUEMENT MOTORISATION RTS

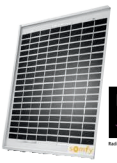

RTS

ISOTEX

V®500 Pro io Connect

somfy

Le portier vidéo connecté

Des fonctionnalités premium et connectées pour plus de confort et de sécurité

- Fonctionnalités « connectées » avancées
- Écran tactile 7'', caméra grand angle (102°), vision nocturne, affichage de la température extérieure, carte SD incluse pour téléchargement des images des visiteurs manqués et détecteur de mouvement sur l'écran pour une mise en route automatique

EXCLUSIVITÉ SOMFY - Pilotage centralisé des accès et des équipements de la maison.

- **TRANQUILITE D'ESPRIT**, gestion des visites et de l'accès à la maison où que vous soyez. Finies les livraisons manquées !
- **SIMPLICITE**, facile à utiliser depuis l'application gratuite « Somfy Protect ». Une application reconnue par les utilisateurs permettant de piloter les équipements de sécurité et de contrôle d'accès Somfy.
- **SECURITE & CONFORT** :
- Depuis le moniteur intérieur, vous pouvez piloter jusqu'à 5 équipements Somfy io, ainsi que lancer des scénarios TaHoma®.
- Depuis l'application « Somfy Protect », renforcez votre sécurité grâce aux produits de sécurité Somfy (alarmes et caméras) et lancez des scénarios TaHoma®.

Visiophone V®500 PRO io Connect + bloc secteur

Visiophone V®500 PRO io Connect + module rail DIN

Moniteur V®500 PRO io

Module de connectivité

Platine de rue V®500 PRO io

Bloc secteur

Module Rail DIN

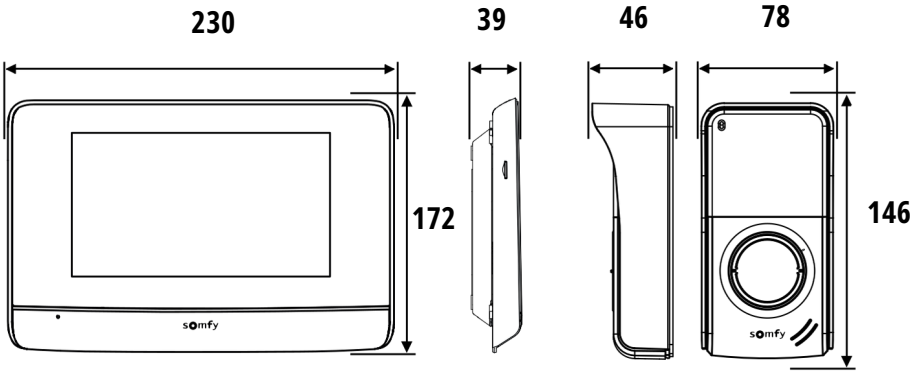

CARACTÉRISTIQUES TECHNIQUES

Ecran	Tactile 7" -résolution 800 x 480 pixels	*Angle de vision caméra*	H : 102 / V : 65°
Température de fonctionnement platine de rue	-20°C / +55°C	*Vision nocturne*	LEDs infrarouge
Distance max. entre moniteur et platine de rue	120 m maximum	*Emetteur radio fréquence*	io 868-870 MHz
		Mémoire d'image	sur carte micro SD 16GB (fournie)
Alimentation électrique	Bloc secteur 230V 50Hz / 24V /1A ou Module Rail DIN (en option)	*Sortie controle filaire*	- Sortie gache / serrure électrique : 12V 800mA (temps d'ouverture paramétrable 2, 5 ou 10s) - Sortie contact sec pour motorisation de portail

ISOTEX